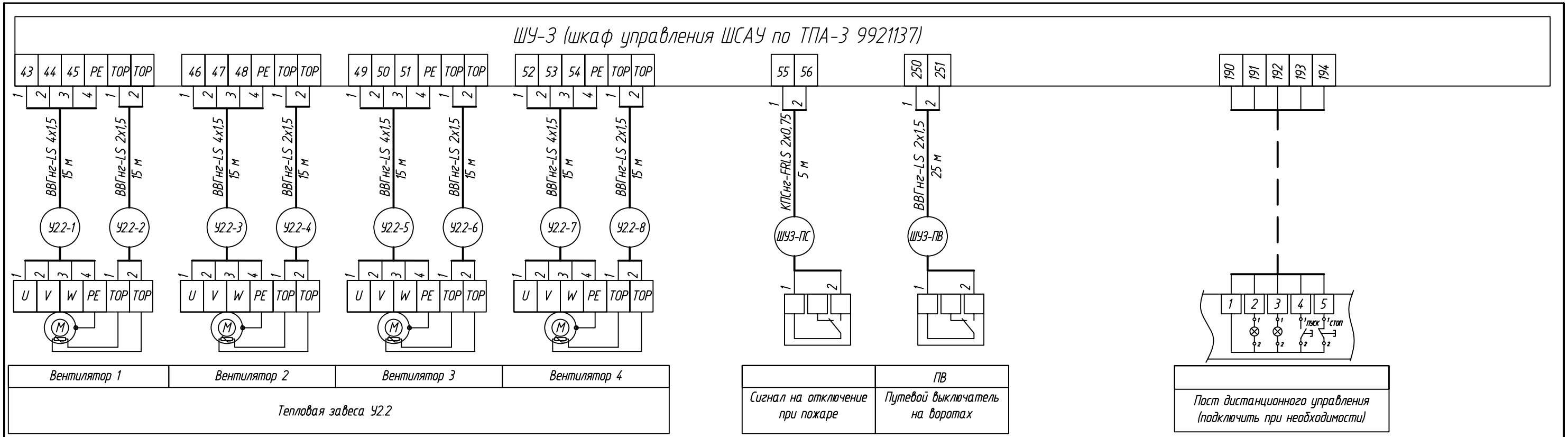

Взаим.инв. №	
Подпись и дата	
Инв. №	

Изм.	Кол.уч.	Лист	N док.	Подпись	Дата	РНФ 14-29-00172-1-АОВ	Лист 8.2

Формат А3